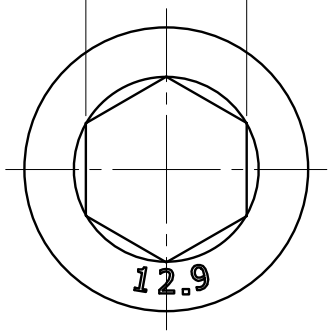

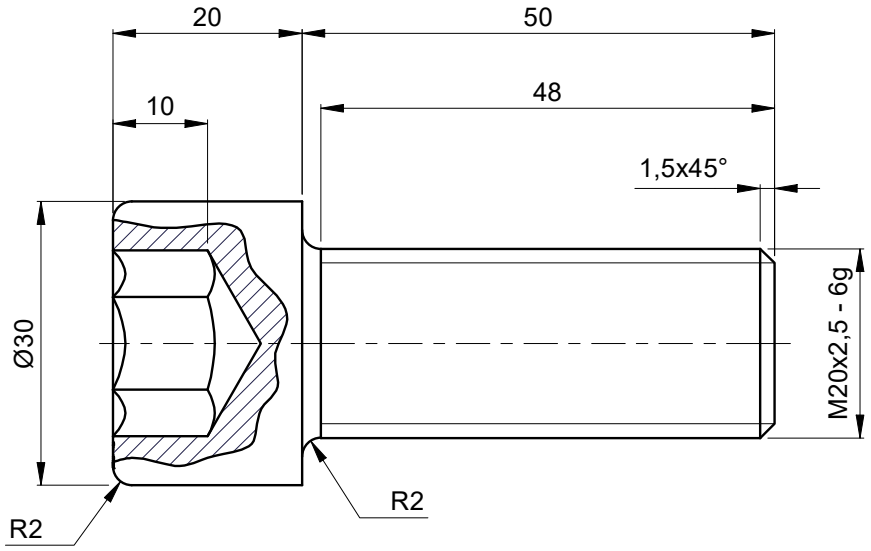



Metro de Medellín
AS BUILT
COMO CONSTRUIDO
ESTE DOCUMENTO FUE ENVIADO POR CORREO VERIFICADO
2021-01-12

EQUIVALENCIAS DE MAQUINADOS

ANSI	DIN - ISO 1302
4	0,1
8 / 16	0,2 / 0,4
32 / 63 / 125	0,8 / 1,6 / 3,2
250 / 500	6,3 / 12,5

DIN - ISO 1302 EN MICROMETROS
ANSI EN MICROPULGADAS

NOTA:

- Tornillo Clase 12.9
- DIN 912 - ISO 4762 Rosca completa
- Rosca Métrica ISO DIN 13

Isométrico

Asmecon® s.a.s. Aseguramiento Metrológico y Control

Pavonado Químico
1,6

VARIACIONES MÁXIMAS PERMISIBLES DIMENSIONES EN mm ISO 2768 - m

De / Hasta	0,5 a 6	6 a 30	30 a 120	120 a 400	400/1000	1000/2000	2000/4000	+ 4000
Maquinado	±0,1	±0,2	±0,3	±0,5	±0,8	±1,2	±2,0	±3,0
Elastómero	±0,2	±0,5	±0,8	±1,2	±2,0	±3,0	±4,0	±6,0

Material:	AISI 4140
Tratamiento:	Temple y Revenido
Dureza:	(40 ± 5) HRC
Certificados:	Metrología (100% Suministro), Material

Elaboró	Jimmy A. Vega	2019-03-14	Dimensiones en: Milímetros (mm)	
Revisó	Marlon Vega	2019-03-15	Escala: 1,25:1	Proyección
Aprobó	Metro de Medellín	2021-01-12		

Rev.	Coord.	Modificaciones	Vo.Bo.	Fecha

Instalación:	TRENES
Sistema:	TREN MAN
Subsistema:	SISTEMA DE FRENO
Equipo:	DISCO DE FRENO
Descripción:	TORNILLO ALLEN M20 - KIT SUJECIÓN DISCO FRENO MAN

ÁREA DE I+D+i

Rev.	A4	002588	Cod.	
2021926	2019-010		2	4
Código SAP	Requerimiento No.	Reemplaza a:	Hoja:	De:

METRO DE MEDELLIN CALIDAD DE VIDA

ESTE PLANO Y TODA LA INFORMACIÓN EN ÉL CONTENIDA SON PROPIEDAD DEL METRO DE MEDELLÍN, EL USO INDEBIDO O LA REPRODUCCIÓN TOTAL O PARCIAL DE ESTE SIN LA PREVIA AUTORIZACIÓN DEL METRO DE MEDELLÍN PODRÁ SER DEMANDADO POR LA VIOLACIÓN A LOS DERECHOS DE AUTOR.

Formato A4 (210x297) según DIN (476 / 823) ISO 5457